Globecar
TRAVEL THE WORLD

BUSCAMPER
NEDERLAND
Pascalweg 24
NL-4104 BG CULEMBORG
Tel. +31 (0) 345 545 760
www.Buscamper.nl

NL

2022 HANDMADE IN GERMANY SINCE 2004

Elegance | D LINE | summit | summit prime | summit Shine

Globecar
ROADSCOUT R
BGL PM 855

"Breek met het oude om plaats te maken voor het nieuwe."

Dat is onze aanpak voor de nieuwe GLOBECAR Elegance-modellen.
Met deze serie zetten we nieuwe maatstaven op het gebied van design, exclusiviteit en sfeer. Dompel jezelf met ons onder in de wereld van stijlvol en comfortabel reizen - in de wereld van Globecar. Of het nu Elegance, D- of Summit-Line is, maak van uw reis naar de mooiste plekken in de wereld een onvergetelijke en herhaalbare reiservaring - in uw nieuwe GLOBECAR.

"Reis de wereld rond - Reis met Globecar."
Ihr Robert Hein
LEITER MARKETING

Stap uit het dagelijks leven.
In het leven.

Pagina
6-13

Elegance®

Mag het iets meer zijn?

De GLOBECAR Elegance-modellen stellen nieuwe normen op het gebied van uitrusting. Met hun open leefruimteconcept bieden ze hoofdruimte en bewegingsvrijheid.

D Line

Ontdek de wereld

Ontdek de D-Line van GLOBECAR. Met alles wat je nodig hebt voor de grote tour, de spontane reis of in het dagelijks leven. Er is een GLOBECAR voor gemaakt. Als compacte en wendbare Roadscout R, dynamische Globescout / Globescout R of ruime Campscout.

Pagina
14-23

Elegance®

Mag het ietsje meer zijn?

De vrijheid om je eigen weg te gaan - daar geniet je het best van in een GLOBECAR Elegance-model. Ook aan boord: een veelvoud aan doordachte en superieure uitrustingsdetails die reizen nog comfortabeler en veiliger maken. Welkom in de wereld van stijlvol reizen - u zult versteld staan hoe aangenaam het kan zijn.

DE HIGHLIGHTS VAN ELEGANCE

Comfort in stijl. Zonder beperkingen.
Dat is echte elegantie. Een feest voor alle zintuigen. Dankzij een veelvoud aan intelligente details.

ELEKTRISCHE CENTRALE VERGRENDELING
Voor de ruime keukenlades.

EIGEN INTERIEURONTWERP
Oxford Tajet-houtdecor afgestemd op de stoffering loungewereld.

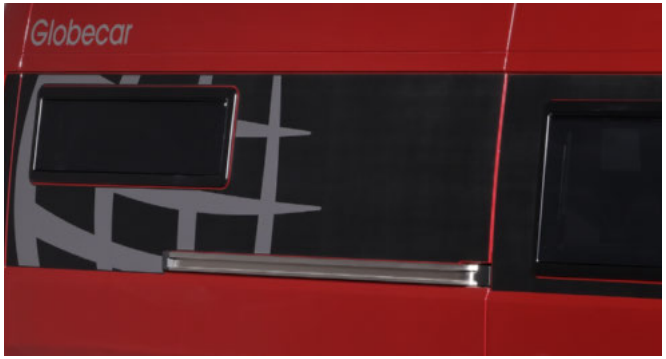

GLOBECAR-DESIGN
met passende stickers in carbonlook

ALUFRAME RAMEN VOOR EEN BIJZONDER DESIGN.

HOOGWAARDIGE STOFFERING
met stof beklede kussen op de bank maken het ontwerp compleet.

Oog voor het geheel. En één voor de details.

Elegantie is de som van vele details die perfect bij elkaar passen. Alles in één overtuigt geheel. Geniet op een nieuwe manier van elegantie tijdens een lange reis.

ROYAAL RUIMTECONCEPT MET OPEN RUIMTE BOVEN DE VOORSTOELEN
en opbergvakken met indirecte LED-verlichting.

INDIRECTE VERLICHTING
Dakkasten met indirecte verlichting.

ISO-RAMEN
De ISO-ramen zijn met de rolgordijnen in een handomdraai te sluiten.De perfecte privacy en zonwering.

BICOLOR KASTFRONTJES
benadrukken het moderne design.

INDIRECTE VERLICHTING
Onder het zitgedeelte.

LED VERLICHTING
Hoogwaardig wandpaneel met indirecte LED verlichting in het zitgedeelte.

LED-VERLICHTINGSRAILS
Bijzonder krachtige LED-verlichtingsrails in keuken en zithoek.

Elegance®

Kies uw manier van reizen

Met zijn unieke verlichtingsconcept en veel functionele details laat de GLOBECAR Elegance-serie zien hoe comfortabel reizen met elegantie tegenwoordig mogelijk is.

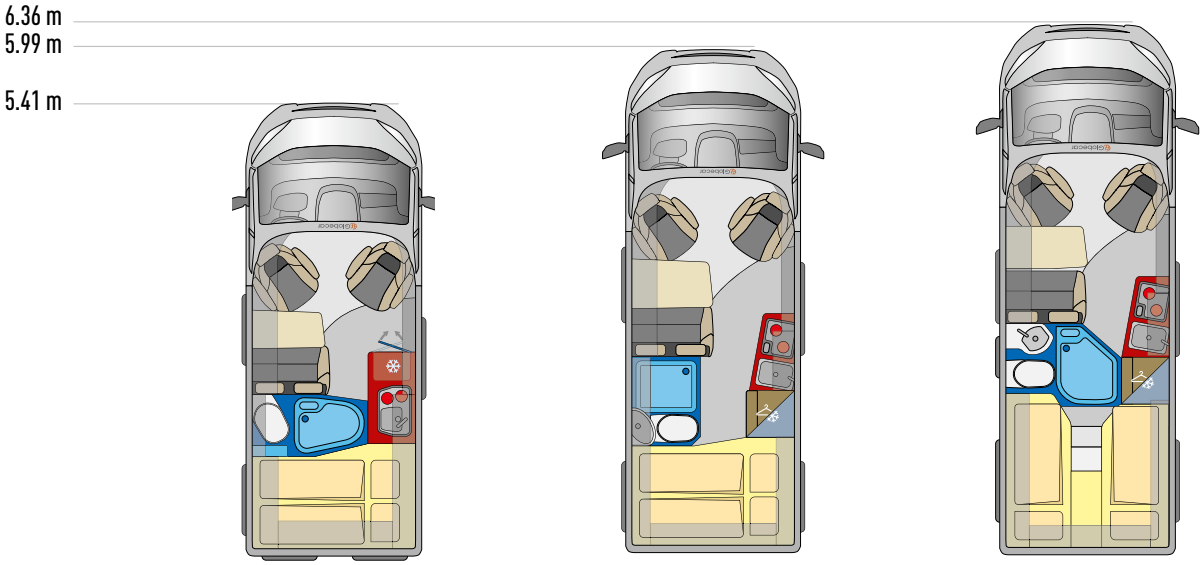

	Roadscout R Elegance	Globescout Elegance	Campscout Elegance
Pagina	10	11	12

LOOK INSIDE 360°

ROADSCOUT R ~ ELEGANCE ~

- **Extra kort voertuig - perfecte dagelijkse**
- **metgezel met praktische opklapbare wasbak in de douche voor meer ruimte**
- **de aan beide zijden scharnierende koel kast- Makkelijk toegankelijk vanuit buten en vanuit binnen**

Elegance

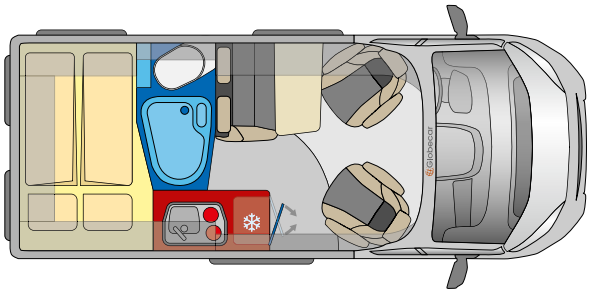

5.41 m

Houtdecor Oxford Tajet
Stoffering Lounge, uitdraaibaar tafelblad (optioneel)
Achterdeur ruiten standaard

Keuken met innovatieve koelkast
De koelkastdeur is van buiten en van binnen toegankelijk door de scharnieren aan beide zijdenaan beide zijde te openen deur.

Praktische ruime douche
meer ruimte in de douche door de schuifbare wanden

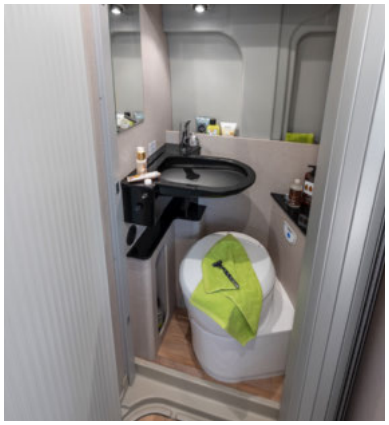

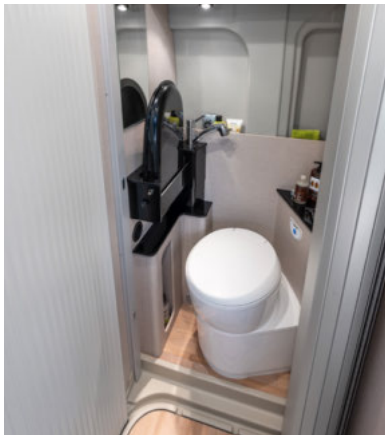

Elegance

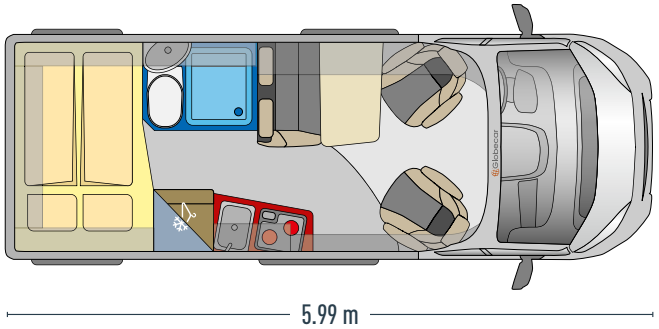

Gezellig zitten
Voldoende ruimte voor vier personen, uitdraaibaar tafelblad (optioneel)

Houtdecor Oxford Tajet
Stoffering Lounge, uitdraaibaar tafelblad (optioneel)

Grote doucheruimte
comfort bijna als thuis

Ruime Keuken
Keukenkasten en laden bieden ruimte voor al het keukengerei

GLOBESCOUT
~ ELEGANCE ~

LOOK INSIDE
360°

- **Afzonderlijke douche**
- **Rondom dakkasten bij het achterbed**

LOOK INSIDE 360°

CAMPSCOUT ~ ELEGANCE ~

- **Verhoogde koelkast - bijzonder gemakkelijk te bereiken. Optioneel ook met slim tower.**
- **Comfortabele zitgroep voor maximaal vier personen.**
- **Flexibele douche met hoogwaardig rolgordijn - ook ideaal als roomdivider.**
- **Royale eenpersoonsbedden voor slaapcomfort zoals thuis.**
- **Veel opbergruimte in de wandkast**

Elegance

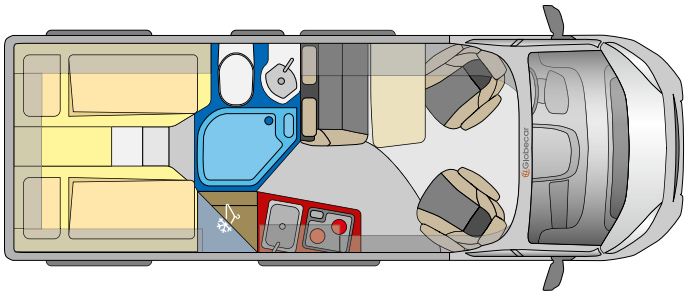

6.36 m

Hemels slapen
Royale eenpersoonsbedden met comfortabele bed instap

Extra grote keuken
met ook extra grote koelkast

Centrale ruime natte cel

Houtdecor Oxford Tajet
Stoffering Lounge, uitdraaibaar tafelblad (optioneel)

D Line

Ontdek de wereld

Wie gaat voor de GLOBECAR D-Line heeft een keuze. Voor elke smaak en toepassing vindt u hier het juiste voertuig. Want de D-Line serie biedt modellen voor iedereen. Van compact en wendbaar tot royaal met veel ruimte. Met de juiste indeling. En er zijn meestal twee verschillende houtdecors. De D-Line heeft precies uw GLOBECAR.

De highlights van de D-Line
De beste ideeën van meer dan 15 jaar - voor uw GLOBECAR

SLAAPDAK
Optioneel verkrijgbaar voor bij veel modellen: Een slaapdak voor twee extra slaapplaatsen. Ligoppervlak: 200 x 130 cm

ISOFIX BEVESTIGING (STANDAARD, AFHANKELIJK VAN DE INDELING)
Veilig reizen voor jong en oud.

ELEKTRISCHE OPSTAP
Voor wie comfortabel wil instappen: de extra brede opstap gaat met een druk op de knop naar buiten.

UITDRAAIBAAR TAFELBLAD (OPTIONEEL)
Voor royale ruimte aan tafel.

SOFTLOCK
Nooit meer 's nachts de buren wakker maken op de camping: Softlock sluit de schuifdeur het laatste stukje automatisch en geruisloos.

CABINEVERDUISTERING EN 3E BED
Voor een ongestoorde en lange nachtrust.

Andere D-Line highlights
Voor meer comfort en reisgenot

SCHEIDINGSWAND
Stap 's nachts naar het slaapgedeelte, praktische scheidingswand op reis.

DAKRAMEN STANDAARD
met hor en rolgordijn.

MAKKELIJKE ROLGORDIJNEN
Met deze rolgordijnen sluit u de hoogwaardige ISO-ramen in een handomdraai. De perfecte privacy en zonwering.

BEVESTIGINGSPUNTEN
Zodat uw lading altijd veilig en zeker op de plaats van bestemming aankomt.

ROYALE BOVENKASTEN
Met een groot volume geniet u hier van de geordendheid van uw huis.

D Line

Kies je model

Kies uw mobiele reisaccommodatie zoals u dat wilt. Voor onvergetelijke avontuurlijke tochten. Plezier hebben!

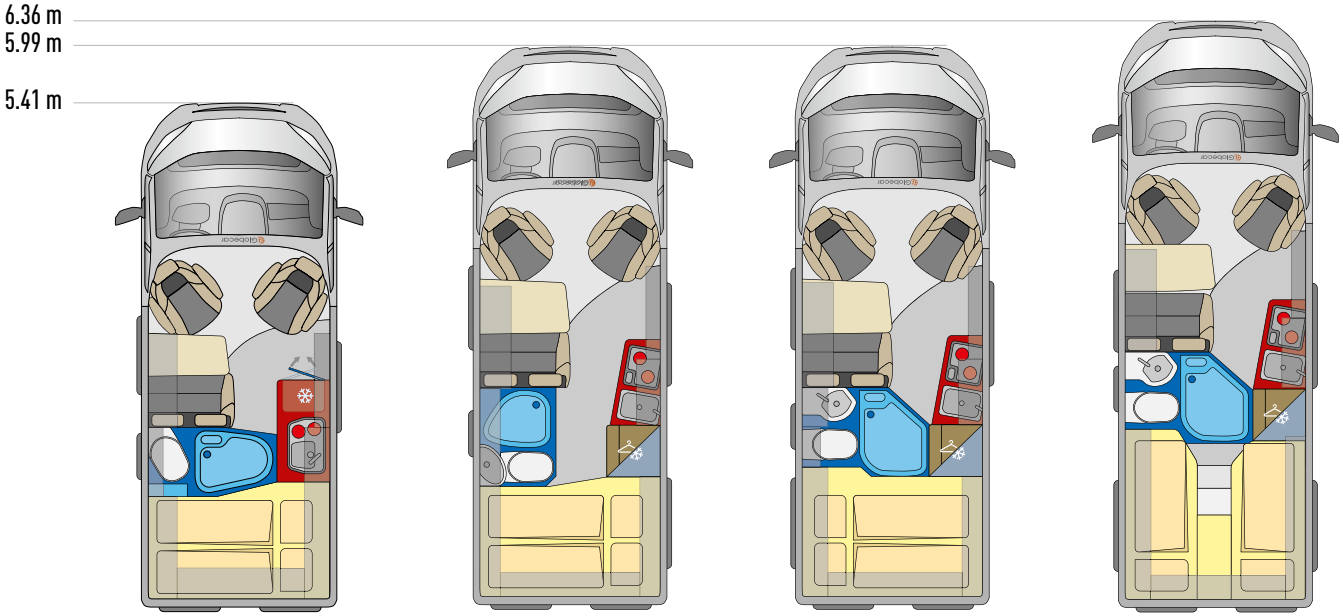

	ROADSCOUT R	GLOBESCOUT	GLOBESCOUT R	CAMPSCOUT
Pagina	18	19	20	21

D LINE

- **Extra kort voertuig - de perfecte metgezel voor elke dag**
- **Aparte wandkast in de keuken**
- **Met praktische opklapbare wastafel in de douche voor meer ruimte**

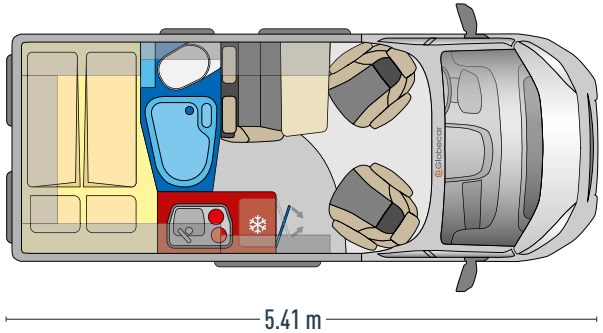

Basisuitvoering
Stoffering Breeze, uitdraaibaar tafelblad (optioneel), hefdak (optioneel)

Praktische doucheruimte
Wastafels kunnen afzonderlijk worden ingeklapt - voor nog meer ruimte

Ruime keukenruimte
met optimale kasten en laden

D Line

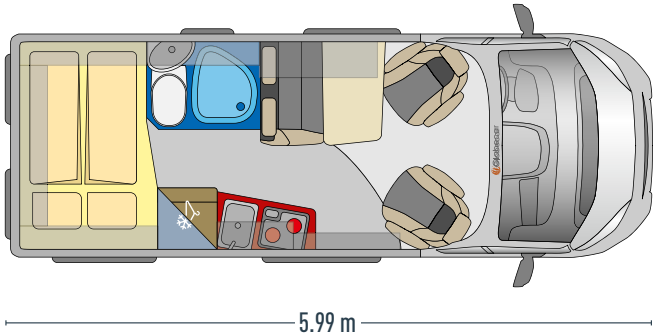

Comfortabel slapen
Groot tweepersoonsbed met extra opbergvakken onder de dakkasten

OOK VERKRIJGBAAR ALS
SPECIAAL
PLUS MODEL

Basisuitvoering
Stoffering Limette (optioneel), draaibaar tafelblad (optioneel)

Ruime keuken
Met voldoende opbergruimte

Extra grote zithoek
Vrij reizen met personen, draaibaar tafelblad (optioneel)

LOOK INSIDE 360°

GLOBESCOUT

- **Afzonderlijke douche**
- **Comfortabele zithoek voor maximaal vier personen**
- **Rondom bovenliggende opbergvakken boven het bed achter**

LOOK INSIDE 360°

GLOBESCOUT R

D Line

- **Royale, aparte wandkast in het keukengedeelte**
- **Hooggeplaatste koelkast - bijzonder goed bereikbaar**
- **Flexibele doucheruimte met hoogwaardig rolgordijn - ook ideaal als roomdivider**
- **Softlock op de schuifdeur voor geruisloos en comfortabel sluiten van de deur**

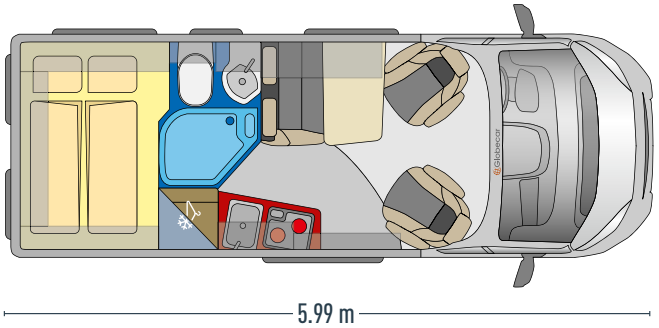

Basis uitvoering
Stoffering Silver, draaibaar tafelblad (optioneel)

Ruime Keuken
Keukenkasten en laden bieden ruimte voor al het keukengerei

Praktische douche
meer ruimte in de douche door een roomdivider

OOK VERKRIJGBAAR ALS
SPECIAAL PLUS MODEL

D Line

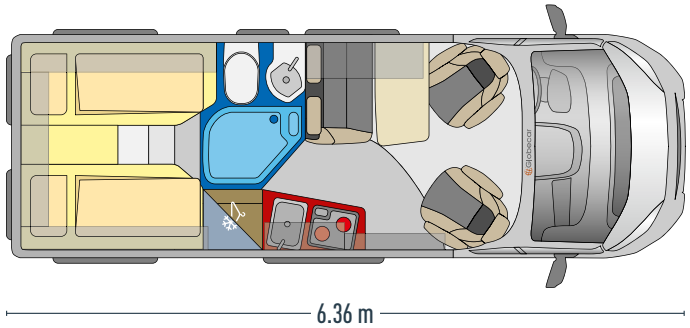

Gezellig zitten
Voldoende ruimte voor vier personen, uitdraaibaar tafelblad (optioneel)

Basisuitvoering
Stoffering Limette (optioneel), uitdraaibaar tafelblad (optioneel)

Afsluitbaar slaapgedeelte
Grootste slaapkamer - voor grote dromen

LOOK INSIDE 360°

- **Optioneel grotere koelkast verkrijgbaar (absorptie 138 l)**
- **Comfortabele zithoek voor maximaal vier personen**
- **Flexibele doucheruimte met hoogwaardig rolgordijn - ook ideaal als scheidingswand**
- **Ruime, aparte bovenkast in de keuken**

INTERIEUR

Vrij reizen met jouw voorkeuren

Vrijheid begint bij keuze. Dat biedt de
D-Line niet alleen bij een groot aantal indelingen, maar ook bij de mogelijkheden voor de inrichting van het interieur. Zodat u zich thuis voelt - waar ook ter wereld.
Wij adviseren u graag! Vraag gerust naar de combinatie- en uitrustingsmogelijkheden.

STANDAARDUITRUSTING
Houtdecor Topaz Apfel met standaard stoffering Breeze.

STOFFERING BREEZE
De warme kleuren van de stoffering Breeze passen bijzonder goed bij het houtdecor Topaz Apfel.

STOFFERING SILVER
Onze moderne, maar tijdloze en extreem slijtvaste leef-omgeving voor de D-Line modellen.

STOFFERING LIMETTE
Jong, fris en brutaal. Limette brengt een frisse wind in jouw GLOBECAR.

EXTERIEUR

VOOR ELK WAT WILS

Geef uw Globecar nog meer stijl. Heel eenvoudig: met ander lakwerk en chique originele aluminium velgen met een moderne uitstraling.

LICHTMETALEN VELGEN

	16"	Maxi/Heavy 16"
Fiat		
Citroën		

LAKKEN

Fiat / Citroën

Campovolo Grijs / Expeditions-Grijs

Artense grijs Metallic

Eisen Grau metallic

Lanzerote grijs / Thunder-grijs

Zwart metallic / Graphito Grey metallic

Wit

facebook.com/buscampernederland

instagram.com/buscampernederland

youtube.com/buscampernederland

pinterest.nl/buscampernederland

vimeo.com/buscampernederland

linkedin.com/company/poesslgroup

Globecar
TRAVEL THE WORLD

Wij staan voor u klaar in Nederland bij
Buscamper Nederland, Pascalweg 24, Culemborg
En natuurlijk via **buscamper.nl**

developed by papillo.de

BUSCAMPER
NEDERLAND
Pascalweg 24
NL-4104 BG CULEMBORG
Tel. +31 (0) 345 545 760
www.Buscamper.nl

EEN MERK VAN
PÖSSL GROUP

Technische wijzigingen en fouten voorbehouden. Houd er rekening mee dat sommige afbeeldingen in deze brochure decoraties, alternatieve ontwerpen of speciale uitrustingen bevatten die niet bij de levering zijn inbegrepen of waarvoor extra kosten in rekening worden gebracht. Prijzen inclusief de momenteel geldende BTW. Geldig voor levering van voertuigen tot 31 december 2021. Prijzen vanaf 1 januari 2022 kunnen afwijken. Alle afmetingen staan in millimeters, tenzij anders aangegeven. Informatie over techniek, watervoorziening en prijzen vindt u in de aparte prijslijst. Kleurafwijkingen zijn mogelijk door het drukproces. Stand 11/2021 – versie 3

*Volgens EG-richtlijnen 97/27 EG en EN 1645-2 omvat het "rijklaar gewicht" het leeggewicht van het voertuig - inclusief de bestuurder (75 kg) en gevulde brandstoftanks, evenals de volgende basisuitrusting: watertank met gereduceerd volume (20 l) , een gevulde aluminium gasfles (15 kg) en een kabeltrommel (4 kg). Het technisch toelaatbare totaalgewicht mag niet worden overschreden door persoonlijke uitrusting, passagiers en eventuele speciale uitrusting. Door de installatie van speciale accessoires wordt het laadvermogen verminderd en kan het aantal toegestane personen worden verminderd. De informatie over leveringsomvang, uiterlijk, prestaties, afmetingen en gewichten van de voertuigen komt overeen met de beschikbare kennis op het moment van drukken en de Europese homologatie-eisen. Deze kunnen veranderen totdat het voertuig is gekocht of afgeleverd. Afwijkingen in het kader van de fabriekstoleranties (max. + / - 5%) zijn mogelijk en toelaatbaar.